aeris

Stand 04-2026

Aeris Swopper

Produktinformationen
Produktabmessungen
Ausschreibungstext
TÜV-GS Zertifikat
LGA Schadstoffprüfung Zertifikat
Pflegehinweise
Stoffmusterübersicht

Aeris Swopper
Produktinformationen

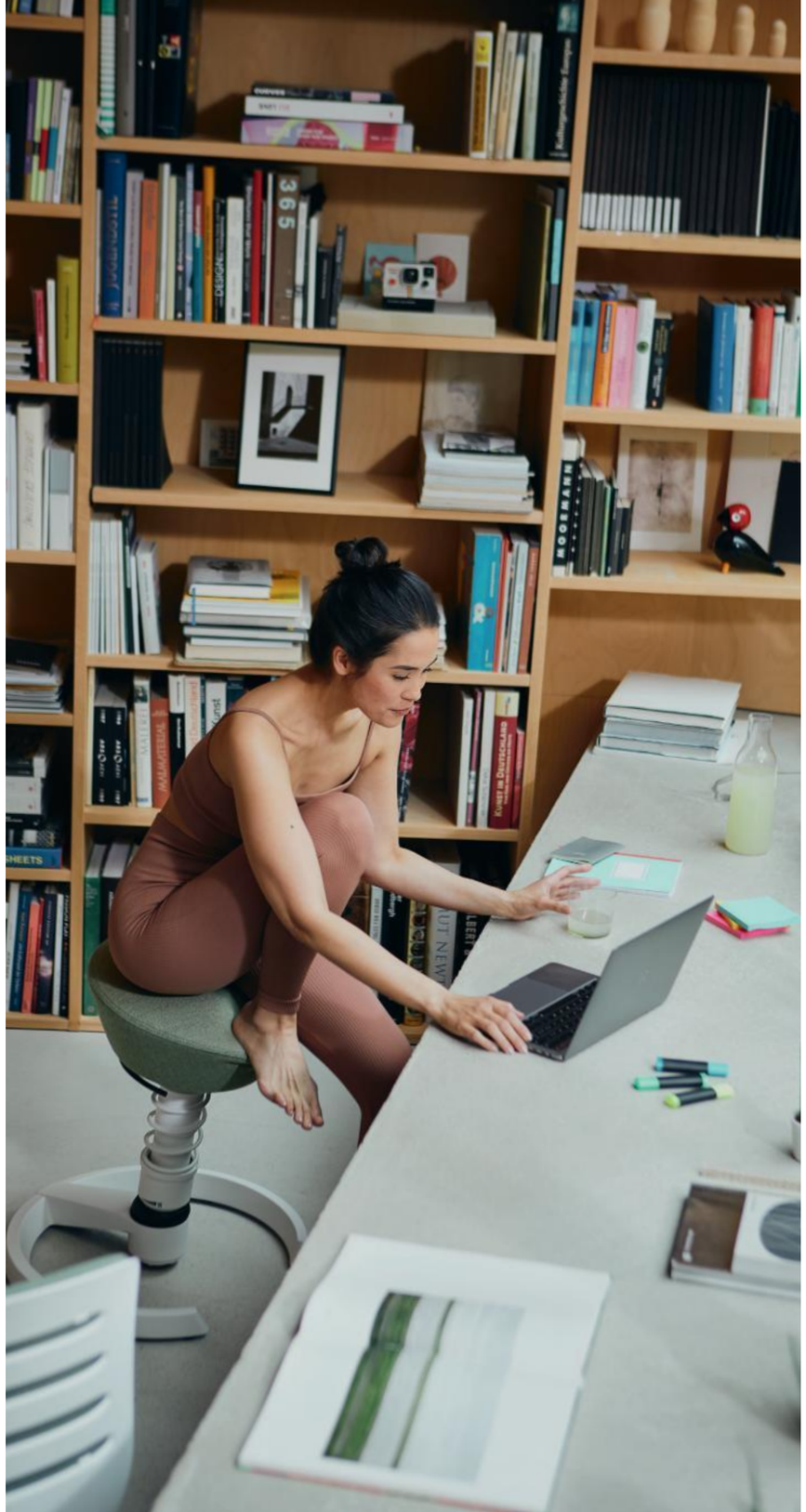

Noch aktiver und es wäre kein Sitzen mehr.

Aeris Swopper Produktinformationen

Der Aeris Swopper ist der Pionier unter den Aktiv-Stühlen. Als erster dreidimensional beweglicher Bürostuhl hat er die Art und Weise, wie gearbeitet wird, revolutioniert. Seine innovative Technologie hält die Sitzenden automatisch in Bewegung, wodurch der Rücken gestärkt wird. Das bringt nicht nur Spaß und Energie, sondern beugt auch effektiv Rückenschmerzen vor. Der breite Standfuß und das bodennahe Gelenk sorgen dabei für sicheren Halt und 360°-Beweglichkeit.
Sein markantes Design macht den Aeris Swopper zum absoluten Hingucker in modernen Office-Spaces.

Die Aeris-3D-Technologie ermöglicht Bewegung in alle drei Dimensionen: nach vorne, zu den Seiten, nach hinten und - einzigartig bei Aeris - nach oben und unten. Das sogenannte vertikale Schwingen entlastet die Bandscheiben, erleichtert das Aufstehen, fördert die Durchblutung und bringt den Kreislauf in Schwung.
Der konvex geformte Sitz fördert zusätzlich eine aufrechte Haltung und vermeidet drückende Sitzkanten.

Aeris Swopper Produktinformationen

Technische Details

Produktgewicht
11 kg ohne Lehne, 17 kg mit Lehne

Fußkreuz
Aluminiumdruckguss, pulverbeschichtet,
Durchmesser: 55 cm ohne Rollen,
59 cm mit Rollen

max. Nutzergewicht
120 kg

Sitz
Sitzträger: Kunststoff,
Polster: PU-Formschaum,
Durchmesser 43 cm

Rollenart
Weichboden-Rollen: Teppich, Vinylboden, o.ä.
Hartboden-Rollen: Fliesen, Parkett, Laminat o.ä.
nach DIN EN 12529

Swopper Air
Atmungsaktive, druckregulierende
Hi-Tec-Polsterung mit fünf Funktionsschichten

Swopper Work
Komplettpaket inkl. Rollen und Lehne, erfüllt
DIN EN 1335

Die richtige Feder auswählen

Light
Körpergewicht unter 50 kg

Standard
Die Feder, die am häufigsten passt.

High
Körpergröße über 185 cm

Low
Tisch ist niedriger als 65 cm

Auszeichnungen und Zertifikate

Swopper
Geprüft & empfohlen
AGR

TÜVRheinland
ZERTIFIZIERT
www.tuv.com
ID 0000043485

GS
geprüfte Sicherheit

Aeris Swopper Produktabmessungen

Abmessungen

Gesamthöhe
52 cm - 66 cm (unbelastet)

Gesamttiefe
59 cm

Gesamtbreite
59 cm

Sitzhöhe - Standard
45 cm - 59 cm (belastet)

Sitzbreite
41 cm

Sitztiefe
41 cm

Federbeinart

Low
Sitzhöhe belastet 42 cm - 56 cm,
Gesamthöhe unbelastet 50 cm - 64 cm

Standard*
Sitzhöhe belastet 45 cm - 59 cm,
Gesamthöhe unbelastet 52 cm - 66 cm

High
Sitzhöhe belastet 49 cm - 69 cm,
Gesamthöhe unbelastet 56 cm - 76 cm

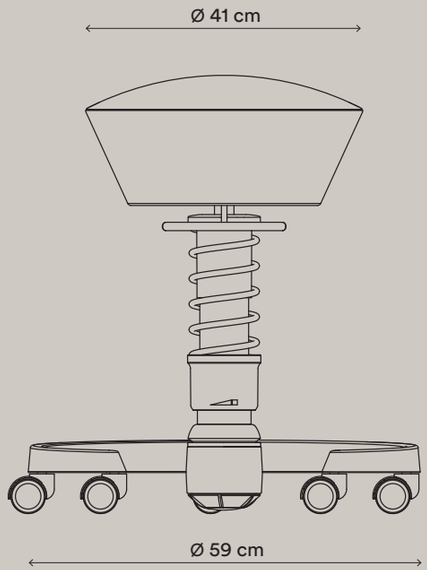

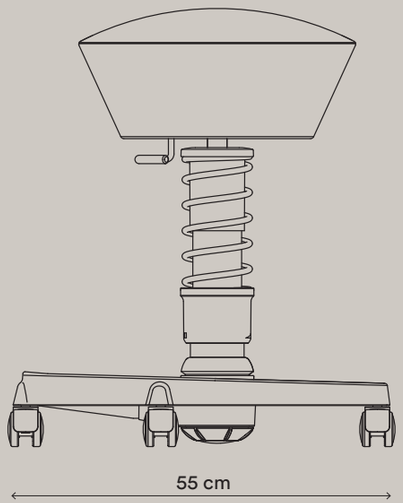

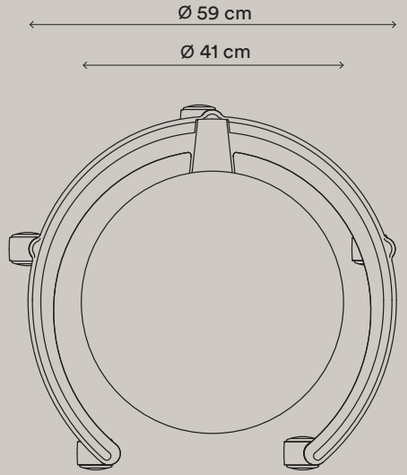

Aeris Swopper Produktabmessungen

Abmessungen

Gesamthöhe
52 cm - 66 cm (unbelastet)

Gesamttiefe
55 cm

Gesamtbreite
55 cm

Sitzhöhe - Standard
45 cm - 59 cm (belastet)

Sitzbreite
41 cm

Sitztiefe
41 cm

Federbeinart

Low
Sitzhöhe belastet 42 cm - 56 cm,
Gesamthöhe unbelastet 50 cm - 64 cm

Standard*
Sitzhöhe belastet 45 cm - 59 cm,
Gesamthöhe unbelastet 52 cm - 66 cm

High
Sitzhöhe belastet 49 cm - 69 cm,
Gesamthöhe unbelastet 56 cm - 76 cm

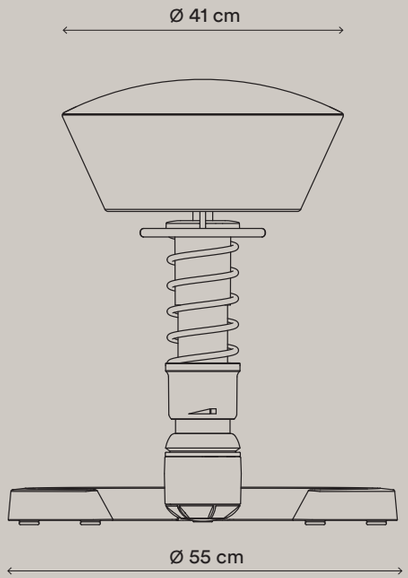

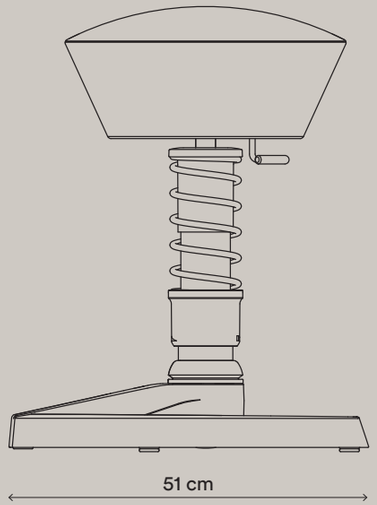

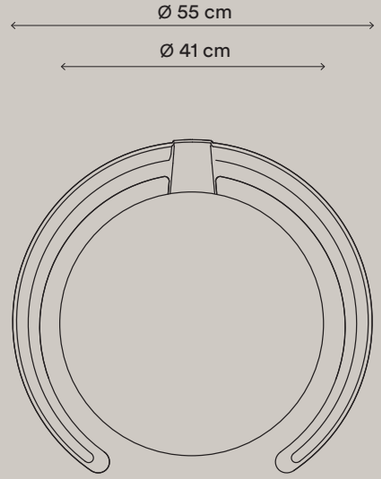

Aeris Swopper Ausschreibungstext

Produkttyp

3D-Aktiv-Bürodrehstuhl,
ohne Lehne

Produktbeschreibung

Der Aeris Swopper ist ein ergonomischer Stuhl mit innovativer 3D-Technologie. Diese Technologie ermöglicht eine Auslenkung zu allen Seiten mit vertikalem Schwingen. Die seitliche Flexibilität erweitert den Greifraum und sorgt für eine optimale Haltung zur Arbeitsfläche. Das hält Muskeln, Bandscheiben, Sehnen und Gelenke fit. Das vertikale Schwingen entlastet die Bandscheiben, erleichtert das Aufstehen, fördert die Durchblutung und bringt den Kreislauf in Schwung. Der Aeris Swopper verfügt über einen konvexen Sitz, der eine aufrechte Haltung und die Blutzirkulation fördert, sowie drückende Sitzkanten vermeidet. Der stabile Fußring ist extrem kippsicher und standfest, wählbar mit oder ohne Rollen. Das vertikale Schwingen ist auf alle Benutzer von 50 - 120 kg (Federbein Standard) und 35 - 50 kg (Federbein Light) anpassbar, auch die horizontale Flexibilität ist im Widerstand regulierbar. Die Sitzfläche ist um 360° drehbar, was ein Hinsetzen aus allen Richtungen ermöglicht.

Aeris Swopper
TÜV-GS Zertifikat

Zertifikat *Certificate*

Zertifikatsnummer *Certificate No.:*
S 60183924 0001

Berichtsnummer *Report No.:*
DE250PHK 001

Genehmigungsinhaber *License Holder:*
aeris GmbH
Hans-Stießberger-Str. 2 a // 3. OG
85540 Haar
Deutschland

Fertigungsstätte *Manufacturing Site:*
aeris GmbH
Von-Holzapfel-Str. 6
86497 Horgau
Deutschland

Prüfzeichen *Test Mark:*

Geprüft nach *Tested according to:*
DIN EN 16139/03.14
AfPS GS 2019:01 PAK

Geräteidentifikation
Product Identification

Produkt: *Product:* Hocker

Modell: *Type:* Modelle sind auf nächste(r) Seite(n) gelistet
Type designation(s) are listed on the next page(s)

Technische Daten: *Technical Data:* Modelle "Swopper" und "Swopper high"

Alle sicherheitsrelevanten Anforderungen wurden nach der DIN EN 16139 Belastungsstufe 1 durchgeführt. Zudem wurde die DIN EN 16139 06-2025 berücksichtigt.

Ersetzt Zertifikat S 60151431_0001

Parent ID 43485

Gültig bis: *Date of expiry:* 2030-08-26

Gültig ab: *Valid from:* 2025-08-27

Ausstellungsdatum: *Date of issue:* 2025-08-27

Zertifizierungsstelle:
Certification body:

Dipl.-Ing. F. Hövel

Dem Zertifikat liegt unsere Prüf- und Zertifizierungsordnung zugrunde.
Produkt und Fertigungsstätte erfüllen § 20 des Produktsicherheitsgesetzes.
This certificate is based on our Testing and Certification Regulation.
The provisions of §20 Product Safety Act are complied with.

TÜV Rheinland LGA Products GmbH, Tillystraße 2, 90431 Nürnberg
http://www.tuv.com/safety E-mail: markcheck@tuv.com
Fax: +49 221 806-3935

© TÜV, TUEV and TUV are registered trademarks. Utilisation and application requires prior approval.

www.tuv.com

TÜVRheinland®
Precisely Right.

Aeris Swopper LGA Schadstoffprüfung Zertifikat

Zertifikat *Certificate*

TÜVRheinland®

Zertifikat Nr. *Certificate No.*
TX 60156618

Blatt *Blatt*
0001

Ihr Zeichen *Client Reference*

Unser Zeichen *Our Reference*
0010--60442052 001

Längstens gültig bis *Latest expiration date (day/mo/yr)*
01.09.2026

Genehmigungsinhaber *License Holder*
aeris GmbH
Hans-Stießberger-Str. 2 a // 3. OG
85540 Haar
Deutschland

Fertigungsstätte *Manufacturing Plant*
aeris GmbH
Von-Holzapfel-Str. 6
86497 Horgau
Deutschland

Prüfzeichen *Test Mark*

TÜVRheinland ZERTIFIZIERT
Emissionsgeprüft
Schadstoffgeprüft
Regelmäßige Produkt-überwachung
www.tuv.com
ID 1111239867

Geprüft nach *Tested acc. to*
2 PfG S 0121/02.19 Schadstoffprüfung gemäß Kriterienkatalog "TÜV Rheinland certified", Produktgruppe "Sitz- und Liegemöbel"

Zertifiziertes Produkt (Geräteidentifikation)
Certified Product (Product Identification)

Stuhl / Bürostuhl / Hocker / Stehhilfe / Kinderstuhl

3D-Aktiv-Bürodrehstuhl: Swopper / Swopper mit Lehne (WORK)
Fußring (Aluminiumdruckguss, pulverbeschichtet) mit Rollen, Federbein mit Gasdruckfeder, Sitzträger aus Kunststoff mit PU-Formschaumpolsterung und Stoffbezug; Swopper WORK mit Rückenlehne aus Kunststoff am Fußring montiert optional mit Stoffbezug.

Aktiv-Steh-Sitz: Muvman / Muvman Industry
Fußteller aus Kunststoff, glasfaserverstärkt, Mittelsäule mit Gasdruckfeder, Sitzträger aus Kunststoff mit PU-Schaum gepolstert und Stoffbezug; Muvman Industry Standfuß aus Aluminiumdruckguss, pulverbeschichtet schwarz mit Universalgleitern, Sitz mit Integralschaum in schwarz.

Aktiv-Kinder-Drehstuhl: Swoppster
Fußring (Kunststoff, glasfaserverstärkt) mit Rollen/Standfüßen, Federbein mit Gasdruckfeder, Sitzträger aus Kunststoff mit PU-Schaumpolsterung und Stoffbezug.

Ausgewählte textile Bezugsstoffe der aeris Kollektion.

Dem Zertifikat liegt unsere Prüf- und Zertifizierungsordnung zugrunde.

Zertifizierungsstelle

TÜV Rheinland LGA Products GmbH, Tillystraße 2, 90431 Nürnberg
Tel.: +49 221 806-1371 e-mail: cert-validity@de.tuv.com
Fax: +49 221 806-3935 http://www.tuv.com/safety

Dr. J. Galinkina

Ausstellungsdatum *Date of Issue*: 02.09.2021 **(day/mo/yr)**

Aeris Swopper Pflegehinweise

Mikrofaser-Bezug

Optimal ist die Behandlung mit Wasser und pH-neutralem Seifenschaum. Öl- und fetthaltige Verschmutzungen bitte mit Ethylalkohol (Spiritus) vorbehandeln.

Nach jeder Reinigung mit klarem Wasser nachbehandeln. Auf keinen Fall chlorhaltige Reinigungsmittel verwenden.

Der Sitz darf nur feucht, nicht nass behandelt werden, da sonst das Polster unter dem Stoff beschädigt werden kann. Verwende daher bitte nur wenig Wasser und wende nur kleine Mengen des Reinigungsmittels an.

Um Ränder zu vermeiden, bitte immer vom Rand zur Mitte hin behandeln.

Wollmischung-Bezug

Der Bezug sollte am besten nur regelmäßig, mit weicher Saugdüse, schonend abgesaugt werden. Flecken immer möglichst schnell entfernen.

Die meisten Arten von Flecken sind mit lauwarmem Wasser leicht zu entfernen, eventuell unter Zusatz eines pH-neutralen Reinigungsmittels. Dafür immer einen weißen, sauberen Baumwolllappen verwenden.

Bitte ein trockenes Küchentuch oder farbloses Küchenpapier gegen den Stoff drücken, damit Feuchtigkeit und Verunreinigungen aufgesogen werden können.

Mesh-Gewebe-Bezug (Air: Mehrschichtaufbau)

Die meisten Arten von Flecken sind mit lauwarmem Wasser leicht zu entfernen, eventuell unter Zusatz eines pH-neutralen Reinigungsmittels. Dafür immer einen weißen, sauberen Baumwolllappen verwenden.

Nach jeder Reinigung mit klarem Wasser nachbehandeln. Auf keinen Fall chlorhaltige Reinigungsmittel verwenden.

Der Sitz darf nur feucht, nicht nass behandelt werden, da sonst das Polster unter dem Stoff beschädigt werden kann. Verwenden Sie daher bitte nur wenig Wasser und wenden Sie nur kleine Mengen des Reinigungsmittels an.

Aeris Swopper Pflegehinweise

Post-Consumer Polyester Bezug

Flecken immer schnellstmöglich entfernen, bevor sie in die Fasern eingedrungen sind.

Optimal ist die Behandlung mit lauwarmem Wasser und pH-neutralem Seifenschaum. Öl- und fetthaltige Verschmutzungen bitte mit Ethylalkohol (Spiritus) vorbehandeln.

Nach jeder Reinigung mit klarem Wasser nachbehandeln. Auf keinen Fall chlorhaltige Reinigungsmittel verwenden.

Achtung! Reinigungsbenzin/Aceton u. ä. können beim Durchweichen Schaumstoff auflösen. Vorsicht mit offenem Feuer wegen Brandgefahr. Einatmen gefährlich.

Der Sitz darf nur feucht, nicht nass behandelt werden, da sonst das Polster unter dem Stoff beschädigt werden kann. Verwenden Sie daher bitte nur wenig Wasser und wenden Sie nur kleine Mengen des Reinigungsmittels an.

Um Ränder zu vermeiden, bitte immer vom Rand zur Mitte hin behandeln.

Kunstleder-Bezug (Uruguay)

Feucht abwischen, ggf. ein flüssiges Reinigungsmittel, das 50 % Wasser und 50 % Alkohol enthält, verwenden.

Kunstleder-Bezug (Mediflex)

Den Sitz bitte nur mit lauwarmem Wasser und etwas Seifenlauge mit einem glatten, fusselfreien Lappen oder einer weichen Bürste reinigen.

Desinfektionsmittel auf Alkoholbasis können verwendet werden.

Warnung: Keine scharfen Reinigungsmittel auf Basis von Chlor, Lauge, Säure, Wasserstoffperoxid oder Scheuermitteln verwenden.

Leder-Bezug

Mit einem weichen, feuchten Tuch ohne Reinigungsmittel abwischen, anschließend mit sauberem Tuch großflächig nachreiben.

Ggf. mit Leder-Pflegemittel nachbehandeln.

Reinigung des Fußrings

Abriebstreifen von Schuhsohlen beseitigen Sie am besten mit einem weichen Radiergummi oder einem sanften Tuch mit Waschbenzin.

Aeris Swopper Stoffmusterübersicht

Capture / Gabriel

CP01, schwarz meliert
5501

CP05, grün meliert
5301

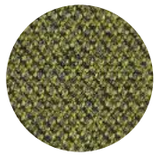

CP22, steingrau meliert
4102

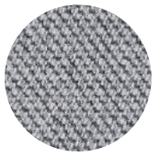

CP24, schiefergrau meliert
4601

CP26, taubenblau meliert
4902

CP28, petrolblau meliert
5001

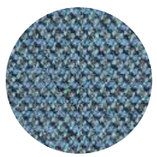

CP29, dunkelrot meliert
5402

CP30, orange-rot meliert
4301

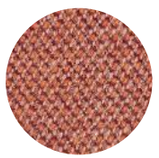

CP31, rosa-rot meliert
4802

CP35, grün-beige meliert
5101

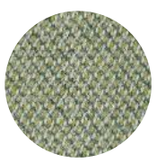

Select / Gabriel

SE01, schwarz
60999

SE02, grau
60130

SE03, rot
64089

SE04, blau
66071

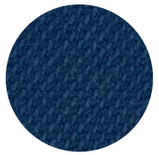

SE05, grün
67095

SE07, schiefergrau
60134

SE10, pastellblau
67098

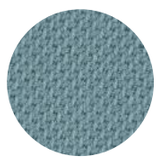

SE11, azurblau
66192

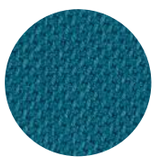

SE15, blassrosa
65117

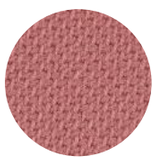

SE19, türkis
67100

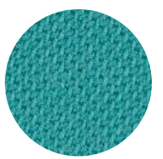

Aeris Swopper Stoffmusterübersicht

Cura / Gabriel

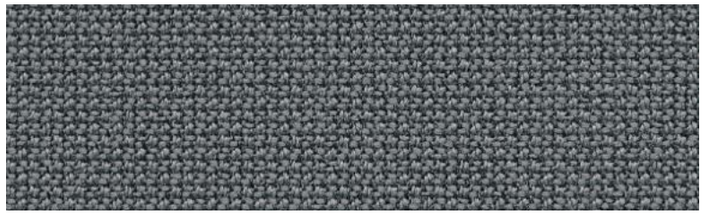

CU01, schwarz
60111

CU02, grau meliert
60110

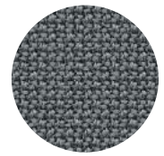

CU04, blau meliert
66167

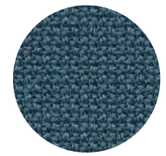

CU06, gelb meliert
62084

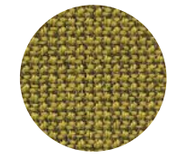

CU09, hellviolett meliert
64194

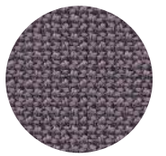

CU12, petrolblau meliert
67084

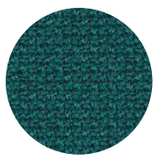

CU13, blassgrün meliert
68186

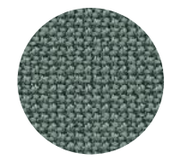

CU14, farngrün meliert
68181

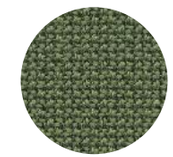

CU16, beige meliert
61168

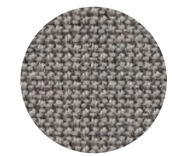

CU17, hellgrau meliert
60112

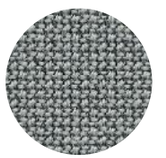

Comfort / Gabriel

CM01, schwarz
0050

CM02, grau
01012

CM03, rot
01414

CM04, blau
66004

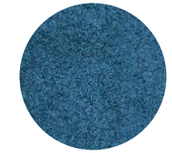

CM05, grün
08397

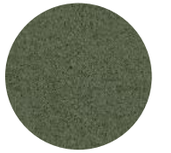

Runner / Gabriel

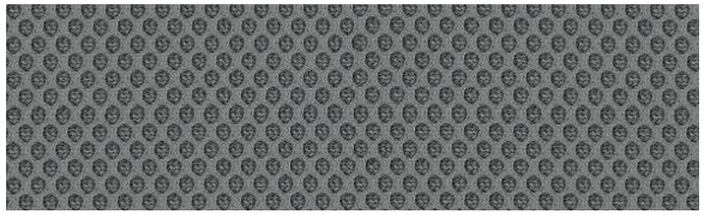

RN01, schwarz
60999

RN02, grau
60011

RN03, rot
64119

RN04, blau
66123

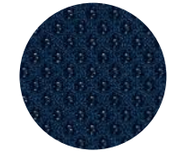

RN05, grün
68110

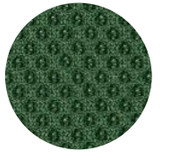

Aeris Swopper Stoffmusterübersicht

Uruguay / Elastron

UR01, schwarz

13-901

Mediflex / Monteiro

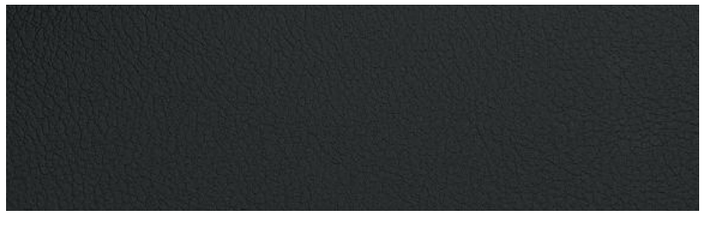

ME01, schwarz

67796

Atlantic / Heller-Leder

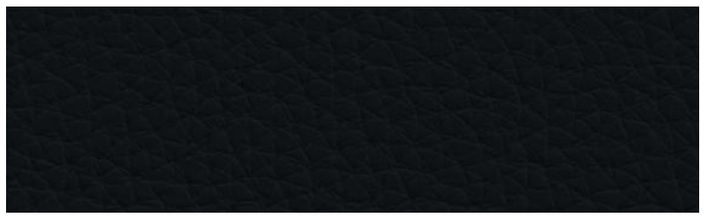

LA01, schwarz

35002 999

Gabriel Capture Eigenschaften

Die Verwendung von leicht gefilzter, mehrfarbiger Wolle in diesem Material verleiht ihm eine einzigartige und ansprechende Textur. Das raffinierte Melange-Muster sorgt für eine faszinierende Optik, die sofort ins Auge fällt. Doch nicht nur visuell, auch haptisch überzeugt dieses Material auf ganzer Linie. Die Wolle ist unglaublich weich und bequem, was ein angenehmes und gemütliches Sitzerlebnis garantiert.

Die überragende Verschleißfestigkeit dieses Materials garantiert eine lange Lebensdauer und erhält die Ästhetik auch bei regelmäßiger Nutzung und Beanspruchung. Dies macht es zu einer langlebigen Wahl, die den hohen Anforderungen des täglichen Gebrauchs standhält.

Darüber hinaus erfüllt der Wollbezug Capture die anspruchsvollen Möbelfakta-Anforderungen, was seine Qualität und Leistung zusätzlich unterstreicht. Es ist somit eine verlässliche Option, die den Standards der Möbelindustrie gerecht wird.

Capture-Spezifikationen

Design-Nr.	2472
Zusammensetzung	85 % neuseeländische Wolle / 15 % Polyamid
Gewicht	g/lm 475 oz/lin.yd 15.32
Breite	cm 140 Zoll 55
Scheuerfestigkeit	reibt Martindale (EN ISO 12947-2) 200.000 reibt Martindale (ASTM D4966-02) (hochbelastbare Polsterung) 200.000 ASTM D4966 Martindale (Hochleistung) bestanden Abriebtestergebnisse, die über die ACT-Leistungsrichtlinien hinausgehen, sind kein Indikator für die Produktlebensdauer
Pilling	Skala 1-5, max. 5 - EN ISO 12945-2 4-5 ASTM D4970 Pilling bestanden
Lichtechtheit	Skala 1-8, max. 8 - EN ISO 105-B02 5-7 AATCC 16 Lichtechtheit bestanden
Reibechtheit	Skala 1-5, max. 5 - EN ISO 105x12 (nass/trocken) 4-5/4-5
Pflegehinweise	Trockenreinigung P(S)
Schwerentflammbarkeit	BS EN 1021 1&2 Zigarette und Streichholz BS 5852 Teil 1 0,1 Cigarette & Match, The Furniture and Furnishing Regulations 1988 Klasse Uno UNI 9175 Klasse 1 I EMME CA TB 117-2013 AATCC 8 oder 116 Nass-/Trocken-Crocking bestanden Erfüllt auch andere Entflammbarkeitsstandards. Die Flammschutzleistung hängt vom verwendeten Schaum ab. Enthält keine flammhemmenden Chemikalien.
Umwelt	OEKO-TEX® STANDARD 100 EU-Umweltzeichen

Gabriel Select Eigenschaften

Dieses beeindruckende Material besticht durch eine elegante Einfachheit, die von einem rundum benutzerfreundlichen Design begleitet wird. Mit einer umfangreichen Vollspektrum-Farbpalette bietet es eine schier endlose Vielfalt an Möglichkeiten für die Gestaltung, wodurch es perfekt zu den unterschiedlichsten Einrichtungsstilen passt.

Dank seiner überragenden Abriebfestigkeit, die durch beeindruckende 200.000 Martindale-Zyklen gemessen wird, ist dieses Material äußerst langlebig und widerstandsfähig, selbst in Umgebungen mit starker Beanspruchung. Daher ist es eine ideale Wahl für stark frequentierte Räume wie öffentliche Bereiche, Büros oder Gastronomieeinrichtungen, die eine langlebige Lösung erfordern.

Die Umweltfreundlichkeit dieser Materialien wird durch das EU-Umweltzeichen bestätigt, was ihre Herstellung als nachhaltig und umweltschonend ausweist. Zusätzlich erfüllen sie den STANDARD 100 von OEKO-TEX®, was bedeutet, dass es auf mögliche Schadstoffe geprüft wurde und als unbedenklich für den menschlichen Gebrauch gilt.

Select-Spezifikationen

Design-Nr.	2498
Zusammensetzung	85 % neuseeländische Wolle / 15 % Polyamid
Gewicht	g/lm 510 oz/lin.yd 16.45
Breite	cm 140 Zoll 55
Scheuerfestigkeit	reibt Martindale (EN ISO 12947-2) 200.000 ASTM D4966 Martindale (Hochleistung) reibt Martindale (ASTM D4966-02) (hochbelastbare Polsterung) 100.000 Abriebtestergebnisse, die über die ACT-Leistungsrichtlinien hinausgehen, sind kein Indikator für die Produktlebensdauer
Pilling	Skala 1-5, max. 5 - EN ISO 12945-2 4 ASTM D4970 Pilling bestanden
Lichtechtheit	Skala 1-8, max. 8 - EN ISO 105-B02 5-8 AATCC 16 Lichtechtheit bestanden
Reibechtheit	Skala 1-5, max. 5 - EN ISO 105x12 (nass/trocken) 4-5/4-5 AATCC 8 oder 116 Nass-/Trocken-Crocking bestanden
Pflegehinweis	Trockenreinigung P(S)
Schwerentflammbarkeit	BS EN 1021-1 Zigarette BS EN 1021-2 Übereinstimmung BS 5852 Teil 1 0,1 Cigarette & Match, The Furniture and Furnishing Regulations 1988 BS 5852 Kinderbett 5 IMO MSC 307(88) Anhang 1 Teil 8 MED-Zertifikat IMO IMO MSC 307(88) Anhang 1 Teil 8 UK MED-Zertifikat IMO UK CA TB 117-2013 Erfüllt auch andere Entflammbarkeitsstandards. Die Flammschutzleistung hängt vom verwendeten Schaum ab. Enthält keine flammhemmenden Chemikalien.
Umwelt	OEKO-TEX® STANDARD 100 EU-Umweltzeichen

Gabriel Cura Eigenschaften

Der Stoffbezug Cura zeichnet sich durch eine warme, lässige Ästhetik aus, die durch einen lebendigen Melange-Effekt und eine weiche, voluminöse Textur ergänzt wird.

Doch nicht nur optisch überzeugt dieses Material – seine hohe Dehnbarkeit ermöglicht eine flexible Anwendung und macht es somit perfekt für den Büro- und Loungemöbelbereich. Was dieses Material jedoch besonders hervorhebt, ist seine Nachhaltigkeit: 98 % des Materials bestehen aus recyceltem Post-Consumer-Polyester, was einen bedeutenden Beitrag zur Reduzierung von Abfällen leistet. Zudem ist das gesamte Material zu 100 % recycelbar und trägt somit zu einer geschlossenen Kreislaufwirtschaft bei.

Auch im Hinblick auf ökologische Standards kann dieses Material punkten. Das EU-Umweltzeichen zeugt davon, dass es strenge Umweltkriterien erfüllt und somit eine umweltfreundliche Wahl darstellt. Zusätzlich erfüllt es die Anforderungen des STANDARD 100 von OEKO-TEX®, was bedeutet, dass es auf mögliche Schadstoffe geprüft wurde und als unbedenklich für den menschlichen Gebrauch gilt.

Cura-Spezifikationen

Design-Nr.	2480/2544
Zusammensetzung	100 % recyceltes Post-Consumer-Polyester
Gewicht	g/lm 420 oz/lin.yd 55
Breite	cm 140 Zoll 55
Scheuerfestigkeit	reibt Martindale (EN ISO 12947-2) 100.000 Double Rubs Wyzenbeek (ASTM D4157-07) (Hochleistungspolsterung) 100.000 ASTM D4157-07 Wyz-Abrieb (Hochleistung) 100.000 passieren Abriebtestergebnisse, die über die ACT-Leistungsrichtlinien hinausgehen, sind kein Indikator für die Produktlebensdauer
Pilling	Skala 1-5, max. 5 - EN ISO 12945-2 4-5 ASTM D3511 Pilling bestanden
Lichtechtheit	Skala 1-8, max. 8 - EN ISO 105-B02 5-8 AATCC 16 Lichtechtheit bestanden
Reibechtheit	Skala 1-5, max. 5 - EN ISO 105x12 (nass/trocken) 4-5/4-5 AATCC 8 oder 116 Nass-/Trocken-Crocking bestanden
Pflegehinweis	Waschen oder chemische Reinigung P(W) Cura besteht aus Polyester, einem Material, das für Umgebungen mit besonderen Reinigungsanforderungen geeignet ist. 40°C Schrumpf max. 1 %. 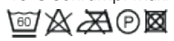 60°C Schrumpf max. 2 %.
Schwerentflammbarkeit	BS EN 1021 1&2 Zigarette und Streichholz CA TB 117-2013 ASTM E 84 Klasse 1 Erfüllt auch andere Entflammbarkeitsstandards. Die Flammschutzleistung hängt vom verwendeten Schaum ab. Enthält keine flammhemmenden Chemikalien.
Umwelt	OEKO-TEX® STANDARD 100 EU-Umweltzeichen

Monteiro Mediflex Eigenschaften

Der Bezug von Monteiro überzeugt durch eine klare, funktionale Anmutung und ist konsequent auf den professionellen Einsatz ausgelegt. Die zurückhaltende Optik wirkt hochwertig und fügt sich problemlos in unterschiedliche Raum- und Nutzungskonzepte ein – von funktionalen Arbeitsumgebungen bis hin zu medizinischen und pflegerischen Einrichtungen.

Das Material ist auf hohe Belastung ausgelegt und bietet eine sehr gute Widerstandsfähigkeit im täglichen Dauereinsatz. Auch bei intensiver Nutzung bleiben Oberfläche und Struktur stabil, was eine lange Lebensdauer unterstützt und den Pflegeaufwand reduziert.

Ein wesentlicher Vorteil liegt in der hohen Pflege- und Reinigungsfreundlichkeit. Die Oberfläche lässt sich leicht säubern und erfüllt die Anforderungen hygienisch sensibler Bereiche. Gleichzeitig sorgt die Materialbeschaffenheit für einen angenehmen Sitzkomfort, ohne die Robustheit zu beeinträchtigen.

Mediflex-Spezifikationen

Flächengewicht	640 g/m² ± 5 %
Materialstärke	1,00 – 1,20 mm
Zusammensetzung	88 % PVC / 12 % PA
Warenbreite	1,37 – 1,40 m
Abriebfestigkeit	400.000 Martindale-Zyklen (ISO 5470-2)
Kältebeständigkeit	Kälterissbeständig (Cold crack)
Farbechtheit / Beständigkeit	Reibung (ISO 105-X12) / Ethylalkohol 70 % Bleichmittel (4,5 % Chlor) / Saure und alkalische Schweißlösungen (ISO 105-E04) / Speichel (DIN 53160-1) Künstliches Blut / Künstlicher Urin / Massageöl / Handcreme
Lichtechtheit	Künstliche Bewitterung (ISO 105-B04) Künstliches Licht (ISO 105-B02)
Brandverhalten	FMVSS 302 / EN 1021-1 + 2 / NFPA 260 – Klasse 1 California Technical Bulletin 117 – Section 1 IMO 2020 FTP Code Part 8
Antibakterielle / Antimykotische Eigenschaften	Sanitized® (ISO 20743, ISO 846 A)
Antivirale Eigenschaften	Log-Reduktion: 75,52 % (ISO 18184)
Biokompatibilität	ISO 10993-10 – Tests auf Reizung und verzögerte Überempfindlichkeit / ISO 10993-5 – In-vitro-Zytotoxizität
Pflege	Leicht zu reinigen mit mildem Reinigungsmittel und feuchtem Tuch

Gabriel Comfort Eigenschaften

Der hochwertige Stoff wurde speziell für intensive Nutzung entwickelt und weist herausragende Eigenschaften auf. Mit einem beeindruckenden Martindale-Wert von 150.000 ist er äußerst strapazierfähig und widerstandsfähig gegen Abrieb.

Dank der Verwendung von Carbonfasern ist der Stoff dauerhaft antistatisch, was dazu beiträgt, dass sich kaum Staub ansammelt und er somit besonders pflegeleicht ist. Darüber hinaus ist er schmutzabweisend und weist Wasser und Öl ab, was ihn äußerst unempfindlich gegen Verschmutzungen macht.

Ein weiteres Plus ist die Offenheit für Diffusion, was bedeutet, dass der Stoff einen hervorragenden Luft- und Feuchtigkeitsaustausch ermöglicht und somit der Bildung von Schimmel entgegenwirkt.

Sicherheit wird bei diesem Stoff großgeschrieben, da er dauerhaft feuerbeständig ist – eine Eigenschaft, die durch feuerhemmende Fasern erreicht wird. Damit bietet er ein hohes Maß an Sicherheit und Schutz.

Für den umweltbewussten Käufer ist es wichtig zu wissen, dass dieser Stoff 37 % recycelte Fasern enthält, was zu einer nachhaltigen Nutzung von Ressourcen beiträgt.

Und um das Ganze abzurunden, bietet der Hersteller des Stoffes eine großzügige 10-jährige Garantie gegen Abrieb und Pilling, was das Vertrauen in die Qualität dieses Produkts zusätzlich bestärkt.

Der Stoff erfüllt darüber hinaus die Anforderungen des renommierten STANDARD 100 von OEKO-TEX®, was bedeutet, dass er auf Schadstoffe geprüft wurde und als sicher für den menschlichen Gebrauch gilt.

Comfort-Spezifikationen

Design-Nr.	8580
Zusammensetzung	51 % Polyester/37 % Post-Consumer-Rec.pes./ 12 % Polyurethan inkl. antistatische Fasern und feuerhemmende Fasern auf der Rückseite
Gewicht	g/lm 385 oz/lin.yd 12.42
Breite	cm 140 Zoll 55
Scheuerfestigkeit	reibt Martindale (EN ISO 12947-2) 150.000 Abriebtestergebnisse, die über die ACT-Leistungsrichtlinien hinausgehen, sind kein Indikator für die Produktlebensdauer
Pilling	Skala 1-5, max. 5 - EN ISO 12945-2 5
Lichtechtheit	Skala 1-8, max. 8 - EN ISO 105-B02 5-7
Reibechtheit	Skala 1-5, max. 5 - EN ISO 105x12 (nass/trocken) 4/4-5
Pflegehinweis	Waschen oder chemische Reinigung P(W) Die meisten Flecken können durch Bürsten mit einer Wildlederbürste oder mit einem Radiergummi entfernt werden. Oder verwenden Sie eine Lösung aus lauwarmem Wasser und einem neutralen Reinigungsmittel. 74°C Schrumpf max. 2,5 %. 60°C Schrumpf max. 2 %. 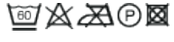
Schwerentflammbarkeit	BS EN 1021 1&2 Zigarette und Streichholz BS EN 1021-1 Zigarette ÖNORM A3800-B2-B3825-Q1 UK NF P 92-503 M3 CA TB 117-2013 Erfüllt auch andere Entflammbarkeitsstandards. Die Flammschutzleistung hängt vom verwendeten Schaum ab. CA TB 117-2013 bestanden
Umwelt	OEKO-TEX® STANDARD 100

Gabriel Runner Eigenschaften

Der Gabriel Runner-Stoff verleiht Sitzmöbeln nicht nur eine einladende und faszinierende Oberfläche, sondern eröffnet mit seiner Farbpalette auch vielseitige Einsatzmöglichkeiten im Arbeitsumfeld und Zuhause. Sein Design strahlt Komfort, Eleganz und Robustheit aus und lässt sich perfekt mit anderen Gabriel-Stoffen kombinieren.

Hergestellt zu 100 % aus recycelbarem Polyester, darunter 20 % aus recyceltem Post-Consumer-Polyester, erfüllt dieser Stoff nicht nur die anspruchsvollen Möbelfakta-Anforderungen, sondern trägt auch stolz das EU-Umweltzeichen und die STANDARD 100-Zertifizierung von OEKO-TEX®.

Runner-Spezifikationen

Design-Nr.	8705
Zusammensetzung	80 % Polyester / 20 % recyceltes Post-Consumer-Polyester
Gewicht	g/lm 510 oz/lin.yd 16.45
Breite	cm 160 Zoll 63
Scheuerfestigkeit	reibt Martindale (EN ISO 12947-2)70.000 Double Rubs Wyzenbeek (ASTM D4157-07) (Hochleistungspolsterung) 100.000 ASTM D4157-07 Wyz-Abrieb (Hochleistung) bestanden Abriebtestergebnisse, die über die ACT-Leistungsrichtlinien hinausgehen, sind kein Indikator für die Produktlebensdauer
Pilling	Skala 1-5, max. 5 - EN ISO 12945-2 5 ASTM D3511 Pilling bestanden
Lichtechtheit	Skala 1-8, max. 8 - EN ISO 105-B02 5-7 AATCC 16 Lichtechtheit bestanden
Reibechtheit	Skala 1-5, max. 5 - EN ISO 105x12 (nass/trocken) 4-5/4-5 AATCC 8 oder 116 Nass-/Trocken-Crocking bestanden
Schwerentflammbarkeit	CA TB 117-2013 BS EN 1021-1 Zigarette BS EN 1021 1&2 Zigarette und Streichholz Erfüllt auch andere Entflammbarkeitsstandards. Die Flammschutzleistung hängt vom verwendeten Schaumstoff ab. Enthält keine flammhemmenden Chemikalien.
Umwelt	OEKO-TEX® STANDARD 100 EU-Umweltzeichen Cradle to Cradle Certified® Bronze

Heller-Leder Atlantic Eigenschaften

Der ideale Bezug für das Büro – das Leder Atlantic überzeugt nicht nur durch seine Hochwertigkeit und eine schöne Oberflächenprägung, sondern bietet auch einen optimalen Sitzkomfort. Das weiche Leder ist pflegeleicht, atmungsaktiv und zeichnet sich durch seine antistatischen Eigenschaften aus.

Atlantic-Spezifikationen

Analysen	Prüfverfahren	Maßeinheit	Garantiert
Reißfestigkeit Hose	UNI EN ISO 3377-1	N	> = 20
Abriebfestigkeit - Trocken 500 Zyklen	UNI EN ISO 11640:1998	Grauskala	> = 4
Abriebfestigkeit - Nass 250 Zyklen	UNI EN ISO 11640:1998	Grauskala	> = 4
Abriebfestigkeit - Schweiß 80 Zyklen	UNI EN ISO 11640:1998 ISO 11641 pH8	Grauskala	> = 4
Biegefestigkeit - Trocken 50.000 Zyklen	UNI EN ISO 5402		Keine Beschädigung
Haftung der Oberflächenbehandlung - Trocken	UNI EN ISO 11644	N/cm	> = 2
UV-Beständigkeit - Expositions energie 16.000 kj/m2	UNI EN ISO 105 B02 (MET.5)	Blauskala	> = 5
Brandverhalten ggü. Zigarettenglut und Streichholzflamme	CAL TB-117 (2013, Sec. 1) BS 5852: 1979, source 0-1 BS EN 1021-1-2:2006		Bestanden

Elastron Uruguay Eigenschaften

Der ideale Bezug für einfaches Reinigen – das Kunstleder Uruguay überzeugt durch eine schöne und gleichmäßige Oberflächenprägung und verfügt über eine sehr gute Griffigkeit. Der schwarze Kunstleder-Bezug macht dieses Modell zu einem robusten Begleiter für viele Jahre.

Uruguay-Spezifikationen

Zusammensetzung	Obergewebe: 100 % Polyurethane Untergewebe: 80 % Polyester + 20 % Baumwolle
Gewicht	g/lm 600 (+/-5%)
Dicke	1,0 mm (+/-5%)
Zugfestigkeit	EN ISO 1421 Kette: 774 N I 21,0% Schuss: 618 N I 24,9%
Weiterreißfestigkeit	EN ISO 4674-1 Kette: 123,6 N Schuss: 91,0 N
Nahtschiebefestigkeit	EN ISO 13936-2 Kette: Kette: 3,0 mm Schuss: 3,0 mm
Abrieb	EN ISO 5470-2 > 100.000
Lichtechtheit	EN ISO 105 - B02
Reibechtheit	EN ISO 105 - X12 I Trocken 5 I Nass 5
Dauerbiegefestigkeit	DIN EN ISO 32100/DIN 53359 - 30.000 cycles PASS
Schwerentflammbarkeit	Brandschutznormen BS 5852 Part 1 - Cigarette Test - PASS EN 1021-1 - Cigarette Test - PASS CA Tech. Bull. 117:2013 / NFPA 260 - Cigarette Test - PASS
Umwelt	OEKO-TEX® STANDARD 100 EU-Umweltzeichen Cradle to Cradle Certified® Bronze

Capture, Select, Luna / Gabriel

Gabriel A/S
Hjulmagervej 55
9000 Aalborg, DENMARK

DTI TEKSTIL
TEKNOLOGISK INSTITUT
GREGERSENSVEJ
2630 TAASTRUP, DENMARK

Certificate

OEKO-TEX® STANDARD 100

Gabriel A/S

is granted the OEKO-TEX® STANDARD 100 certification
and the right to use the trademark.

SCOPE
Piece dyed, yarn dyed and fiber dyed upholstery and screen fabrics woven and non-woven of 100% wool, wool/polyamide 95-80/5-20%, wool/polyamide/anti-static fibres 93-94/4-5/2%, wool/linen/polyamide 58/35/7%, wool/polyester/cotton 38-86/11-40/7-22%, wool/polyester/polyamide 48-54/43-44/2-9%, wool/polyester 84/16%, wool/cotton 80/20%, cotton/polyester 80-86/14-20%; des. Luna Fleur WO/PA 90/10% with all-over embroidery.

PRODUCT CLASS
II (products with direct contact to skin) - Annex 4

STANDARD 100 1076-17401 DTI

This certificate 1076-17401 is valid until 30.06.2024.

SUPPORTING DOCUMENTS
- ✓ Test report : 174-48
- ✓ Declaration of conformity in accordance with EN ISO 17050-1 as required by OEKO-TEX®
- ✓ OEKO-TEX® Terms of Use (ToU)

Anette Werner
Senior Consultant Textiles

Allan Jensen
Consultant

Taastrup, 2023-05-30

Further compliance information (REACH, SVHC, POP, GB18401 etc.) can be found on oeko-tex.com/en/faq.

The certificate is based on the test methods and requirements of the OEKO-TEX® STANDARD 100 that were in force at the time of evaluation.

Cura / Gabriel

Gabriel A/S
Hjulmagervej 55
9000 Aalborg, DENMARK

DTI TEKSTIL
TEKNOLOGISK INSTITUT
GREGERSENSVEJ
2630 TAASTRUP, DENMARK

Certificate

OEKO-TEX® STANDARD 100

Gabriel A/S

is granted the OEKO-TEX® STANDARD 100 certification
and the right to use the trademark.

SCOPE
Woven and knitted upholstery fabrics of 100% polyester.; Woven des. Event, Event Screen+, Step, Step Screen, Step Melange, Step Melange Screen, Twist, Twist Melange, Go Check, Go Uni, Go Couture, Spin & Contour. Knitted des. Atlantic, Flex, Sync, Sync EU, Athlon & Athlon Plus; upholstery fabrics Step, Step Screen, Step Melange, Step Melange Screen, Twist, Twist Melange, Go Check, Go Uni, Go Couture, Spin & Sync EU are made of yarns with flame retardant properties accepted by OEKO-TEX®

PRODUCT CLASS
II (products with direct contact to skin) - Annex 4

STANDARD 100 876-13601 DTI

This certificate 876-13601 is valid until 31.08.2024.

SUPPORTING DOCUMENTS
- ✓ Test report : 136-51
- ✓ Declaration of conformity in accordance with EN ISO 17050-1 as required by OEKO-TEX®
- ✓ OEKO-TEX® Terms of Use (ToU)

Anette Werner
Senior Consultant Textiles

Maria Rahbek Pedersen
Consultant

Taastrup, 2023-08-14

Further compliance information (REACH, SVHC, POP, GB18401 etc.) can be found on oeko-tex.com/en/faq.

The certificate is based on the test methods and requirements of the OEKO-TEX® STANDARD 100 that were in force at the time of evaluation.

Aeris Swopper

Comfort / Gabriel

Gabriel A/S
Hjulmagervej 55
9000 Aalborg, DÄNEMARK

DTI TEKSTIL
TEKNOLOGISK INSTITUT
GREGERSENSVEJ
2630 TAASTRUP, DÄNEMARK

Certificate

OEKO-TEX® STANDARD 100

Gabriel A/S

erhält die OEKO-TEX® STANDARD 100 Zertifizierung
und das Recht zur Nutzung der Marke.

SCOPE
Möbelbezugsstoff Artikel Comfort+ aus 88/12% Polyester/Polyurethan in mehreren Farben, mit antistatische und flammhemmende Fasern (von OEKO-TEX® akzeptiert) auf der Rückseite und Antischmutzausrüstung auf der Vorsite.

PRODUKTKLASSE
IV (Ausstattungsmaterialien) - Annex 4

STANDARD 100 6234-4401 DTI Dänemark

Dieses Zertifikat 6234-4401 ist gültig bis 31.01.2024.

BEGLEITDOKUMENTE
- ✓ Testbericht : 44-31
- ✓ Konformitätserklärung gemäß EN ISO 17050-1 wie von OEKO-TEX® gefordert.
- ✓ OEKO-TEX® Allgemeine Nutzungsbedingungen (ANB)

Anette Werner
Senior Consultant Textiles

Weitere Compliance-Informationen (REACH, SVHC, POP, GB18401 etc.) finden Sie hier: oeko-tex.com/en/faq.

Das Zertifikat basiert auf den zum Zeitpunkt der Zertifizierung gültigen Prüfmethoden und Anforderungen des OEKO-TEX® STANDARD 100.

Taastrup, 2023-01-24

Never just sit.

Aeris GmbH
Hans-Stießberger-Straße 2a
85540 Haar
Germany

Tel.: +49 (0) 89 - 900506 - 0
info@aeris.de
www.aeris.de